DETAJL POLAGANJA PVC CEVI, NA PODLOŽNI BETON

M 1:20

UPOŠTEVAN JE:
–SLOVENSKI STANDARD SIST EN 1610:
Gradnja in preiskušanje vodov in kanalov za odpadno vodo.
–EVROPSKI STANDARD EN 1401–1 (PVC cevi)

PVC dn 600mm

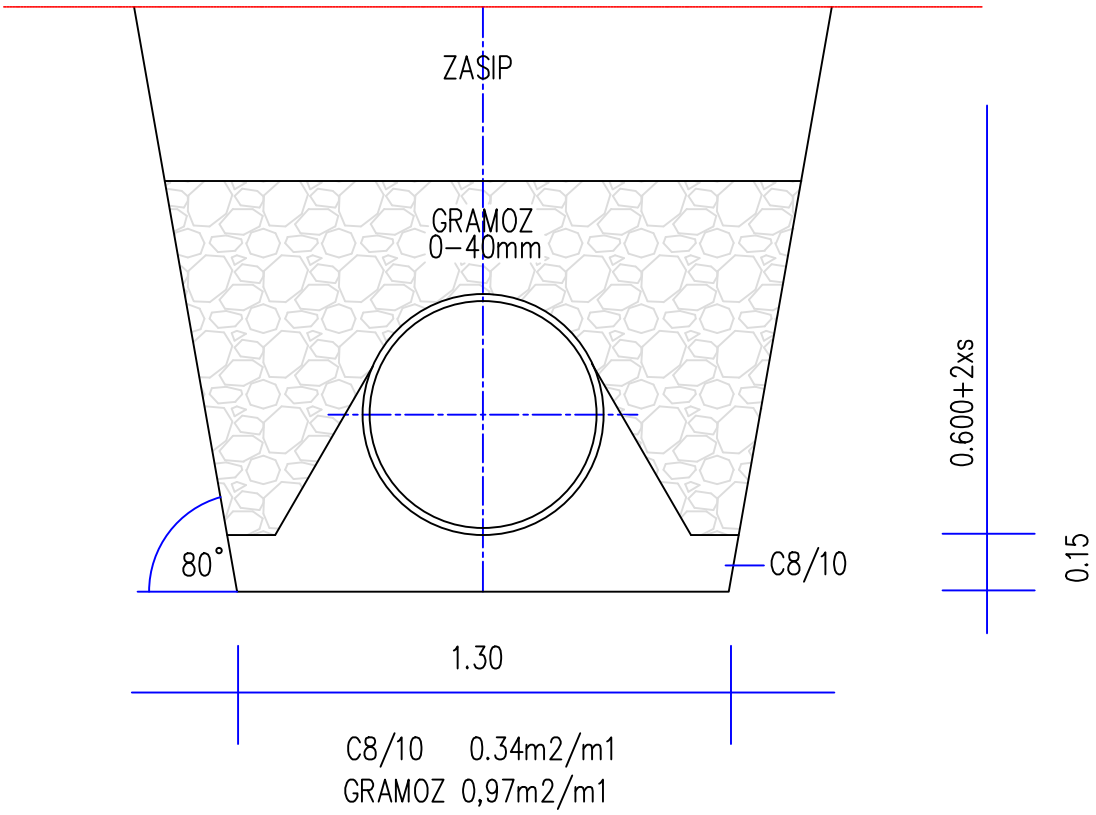

C8/10 0.34m2/m1
GRAMOZ 0,97m2/m1

S:\Projekti\Nizke gradnje\NG_018_2021_Kanalizacija Škocjan\NOVELACIJA_PS Prostor\Detajli\Detajl polaganja PVC cevi.dwg

projektna skupina Prostor d.o.o. KOPER	Del načrta: DETAJL POLAGANJA PVC CEVI DN 600 NA PODLOŽNI BETON M 1:20	Št. projekta: NG/018-2021	List: G.3.3